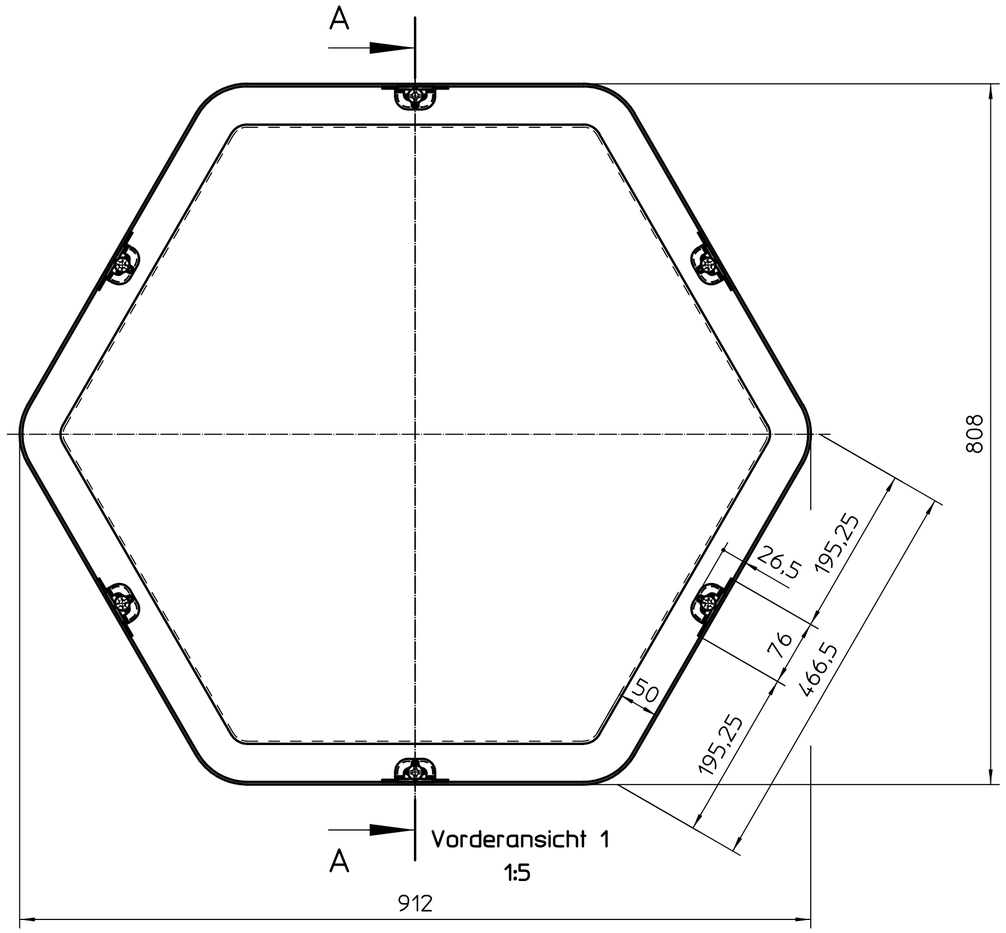

Vorderansicht 1
1:5

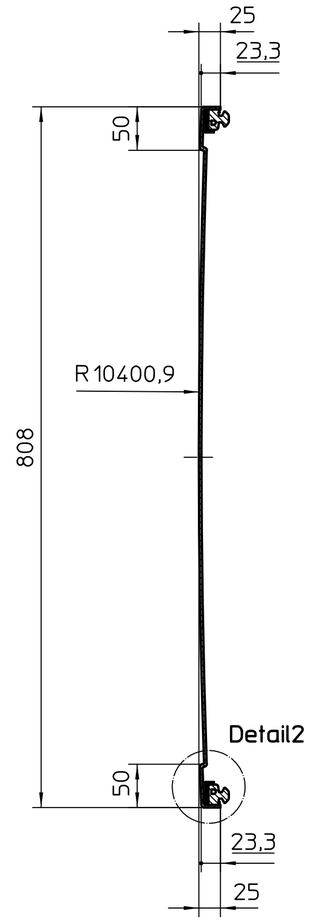

A-A
1:5

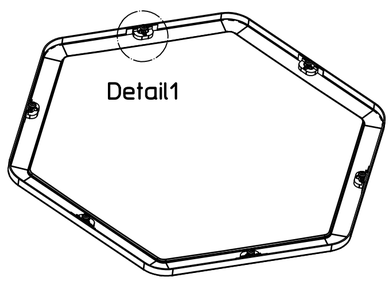

Allgemeine Ansicht 1
1:10

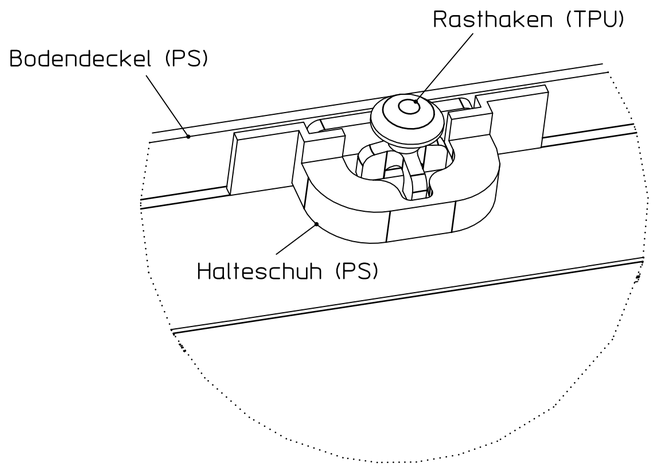

Detail1
1:1

Detail2
1:1

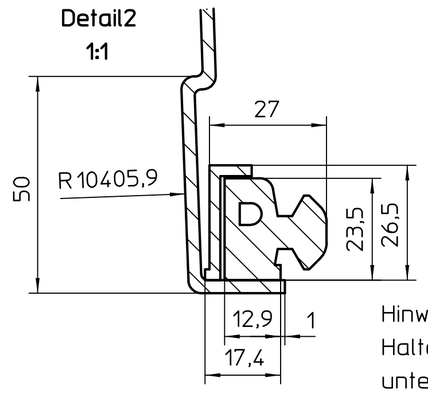

Hinweis:
Halteschuh 1,0 mm
unterhalb oberen
Bodendeckelrand befestigen.

Anzahl								
	Stammteil-Nr.	KAMPMANN 49794 Lingen Tel. 0591-7108-0		Index	Änderung		Name	Datum
Stamm-Nr.	Folge-Nr.							
Projekt-Nr.		Erst.	14.04.09	mjosch	Format 2	Art-Gr. 154	SAP-Nr.	CAD-Nr. 346542	Vers. 1
Auftr-Nr.		Änder.	14.04.09	mjosch				
STL-Nr.		Gepr.	14.04.09	mjosch	Werkstoff –			Nr.–
		Freig.	14.04.09	mjosch	M 1:1	Abm.		Zul.Abw. ISO 2768-m
		Bodendeckel SW 808 BG 8 Rasthaken mit Halteschuh ULTRA 2005						Revision 1 Bl.

COPYRIGHT RESERVED: Die Zeichnung enthält von uns entwickeltes, geschütztes Know-How, das nicht ohne unsere schriftliche Zustimmung Dritten, insbesondere Mitbewerbern, zugänglich gemacht werden darf. Zuwiderhandlungen verpflichten zu Schadenersatz.